ENCUADERNACION DE UN LIBRO

Pasos a seguir

1.PLEGADO. Consiste en doblar la hojas sobre sí mismas para convertirlas en *pliegos* (de 16 o 32 páginas), *medios pliegos* (de 8 páginas) o *cuartos de pliego* (de 4 páginas).

2.DESGRAPADO. En caso de estar los fascículos grapados será necesario quitar todas las grapas.

3.ALZADO. Situar los pliegos uno encima de otro por orden correlativo. Si los pliegos tienen *signatura* se deberá respetar el orden de esta.

4.REGISTRO DE ALZA. Comprobar el orden correcto de los pliegos. Si se encuaderna el libro con algún pliego fuera de lugar, no podrá remediarse entonces.

5.INTERCALADO DE LAMINAS. Algunos libros llevan láminas en blanco y negro o color, mapas o planos que deben intercalarse entre los pliegos. A la operación de colocarlos en su lugar se le denomina *encarte*. La solución más adecuada para realizar un encarte consiste en adherirlo por su borde izquierdo al lugar que le corresponda.

6.PRENSADO. Si los pliegos no asientan bien por tratarse de papel viejo o arrugado será preciso someterlo durante varias horas al prensado de modo que se reduzca su volumen al máximo.

7.SERRADO DEL LOMO. Consiste en marcar con una sierra los puntos de cosido en el lomo de los pliegos. El serrado facilita la rapidez del cosido, asegura la exacta situación de las puntadas y permite ocultar el cosido.

- Colocar los pliegos perfectamente alineados en la prensa. Dejando sobresalir la parte de los pliegues unos 5 milímetros para facilitar su manipulación.
- Señalar con lápiz la situación de las líneas de corte. Generalmente con seis ranuras bastará. *(Fig: Serrado del lomo)*
- El serrado se realizará con un serrucho de costilla o algo similar. La sierra se debe deslizar con suavidad, perpendicular al lomo y sin profundizar excesivamente, solo será necesario marcar los surcos por donde pasará después la aguja.

8.COSIDO. Se basa en unir con firmeza los pliegos haciendo uso de los orificios practicados con el serrucho. Para el cosido se empleará hilo de lino crudo o de algodón blanco de un diámetro no superior a 0,5mm.

- Colocar hilos de bramante o cordoncillo (*nervios*) en el telar de modo que coincidan con las ranuras practicadas en el lomo con el serrucho. Observando que debe quedar el orificio de más a la izquierda y el de más a la derecha sin bramante ya que estos son los orificios de entrada y de salida de las puntadas.
- Preparar la hebra de hilo con 50cm como máximo, ya que una mayor longitud dificultaría su uso. Cuando necesite más hilo deberá anudarlo al existente de modo que el nudo quede por el exterior.
- Colocar el primer pliego boca abajo.
- Comenzar la costura introduciendo el hilo desde el exterior del pliegue del cuadernillo. *(Fig: Distintos tipos de cosido)*
- Al finalizar el cosido de cada cuadernillo deberá tensar el hilo estirando de este longitudinalmente al lomo para evitar que pueda rasgarse el papel.
- Al abordar el cosido del siguiente cuadernillo será necesario anudar el cuadernillo anterior con el siguiente utilizando el propio hilo.
- Una vez cosidos todos los pliegos se anuda el extremo del hilo.

9.MARCAR EL CORTE. Consiste en marcar las líneas por donde cortaremos más adelante los lomos del libro. Para el corte del canto delantero se medirá la distancia apropiada desde el lomo de modo que ambos cantos queden paralelos. El resto de los cantos se marcarán a escuadra tomando como base el canto delantero. Antes de marcar las líneas de corte será necesario observar que los márgenes de las hojas impresas sean correctos. En general será conveniente dejar un margen izquierdo de 16 a 18 milímetros, el superior de 18 a 20 milímetros, el derecho de 20 a 22 milímetros y el inferior de 24 a 26 milímetros.

10.CORTE. Su finalidad es la de dejar los lados del libro opuestos al lomo perfectamente igualados. Se procederá cortando primero el canto delantero después el superior (*cabeza*) y finalmente el inferior (*pie*).

11.ENCOLADO. Tiene por misión reforzar el cosido y evitar que puedan aflojarse las hiladas. Puede realizarse con cola blanca de carpintero o polvos de acetato de polivinilo (cola de empapelar). Reparta bien la cola desde el centro a los extremos ayudando a que esta impregne bien los hilos y los surcos del serrado.

12.CURVAR EL LOMO. Debe realizarse cuando el encolado del lomo está comenzando a secar, pero aún conserva cierta flexibilidad.

13.ENLOMADO. Consiste en forrar el lomo con una tira de gasa cuya misión es la de reforzar la unión de los cuadernillos y unir el libro con sus cubiertas. Sus medidas serán de unos 5cm más ancha que el lomo del libro y 2cm más corta que la longitud de este. La gasa que sobra a ambos lados del lomo (2,5cm por cada lado) debe pegarse después (en el paso 18) a las tapas.

14.CAJOS. Hacen menos rígido el juego de apertura y cierre de las tapas.

15.CABEZADAS. El espacio que queda entre la gasa y los extremos superior e inferior del lomo se reserva para las cabezadas, que son unos cordoncillos decorativos que se adhieren en esas zonas.

16.PRENSADO. Es conveniente prensar de nuevo el libro para contrarrestar las posibles deformaciones que los pliegos hubieran podido tomar como consecuencia de su manipulación.

17.FABRICAR TAPAS. Será conveniente un cartón de entre 1,5mm y 2mm de grosor. Y dejar una *cejilla* de unos 3mm. *(Fig: Medidas de las tapas)*

18.ENTRAR LIBRO EN CAJA. Consiste en pegar la gasa que asoma a ambos lados del lomo, a la cara interior de las tapas.

19.GUARDAS. Son pliegos de papel resistente que se adhieren, por el pliegue, al primer y último pliego del libro de modo que posteriormente puedan pegarse a las cubiertas.
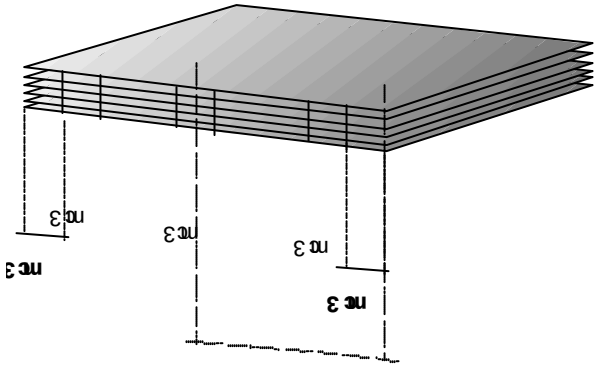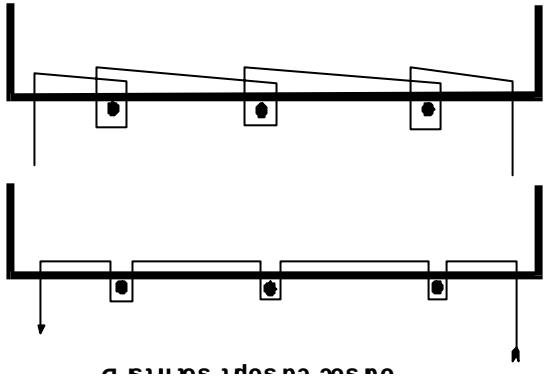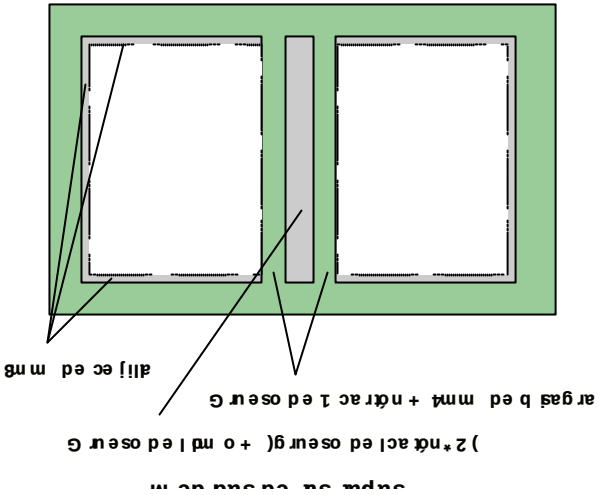
Juan JoséMolina Molina 2000